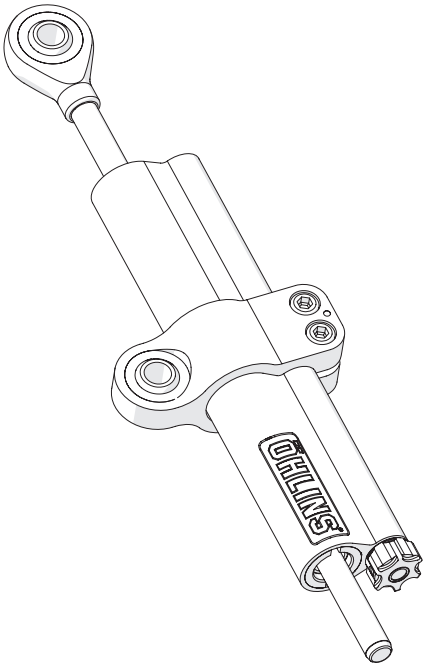

Lieferumfang		
Beschreibung	**Art. Nr.**	**Stk**
Lenkungsdämpfer strl 63	02262-10	1
Unterlegscheibe 8.4/24/2	00426-03	1
Hülse	02238-20	1
Unterlegscheibe PA	02259-01	1
Schraube M8x60	01046-53	1
Halterung (Baugruppe) 02240-14	02230-15	1
Hülse	02238-10	1
Hülse	02238-19	1
Schraube M8x35	05404-05	1
Betriebsanleitung	07261-02	1
Öhlins Aufkleber	10207-01	1

Hinweis!

Die Abbildungen in dieser Montageanleitung können sich von Ihrem Produkt unterscheiden.

Hinweis!

Unter hohen Temperaturen, während der Lagerung oder des Transportes, können sich Schmiermittel und Schutzöle lösen und die Verpackung verunreinigen. Auch vom Zusammenbau in unserem Werk können Fett- oder Ölreste vorhanden sein. Dies hat keinen Einfluss auf die Funktion Ihres Öhlins Produktes. Reinigen Sie das Öhlins Produkt vor dem Einbau gründlich mit einem Stofflappen.

Hinweis!

Überprüfen Sie den Packungsinhalt, bevor Sie das Produkt montieren. Sollten Teile fehlen, so kontaktieren Sie Ihren Öhlins Händler.

⚠ Warnung!

Bitte lesen Sie vor dem Einbau des Produktes die Öhlins Betriebsanleitung genau durch. Ein Lenkungsdämpfer ist ein wichtiges technisches Element des Fahrzeuges, welches die Stabilität beeinflusst.

Öhlins Lenkungsdämpfer für BMW S1000RR

SD 075

Montageanleitung

ÖHLINS
ADVANCED SUSPENSION TECHNOLOGY

MONTAGEANLEITUNG

⚠ Warnung!

Es ist zu empfehlen, dass ein Öhlins Händler den Lenkungsdämpfer einbaut.

⚠ Warnung!

Achten Sie darauf, dass Ihr Motorrad einen sicheren Stand hat und nicht kippen kann.

👁 Hinweis!

Schauen Sie stets in die fahrzeugspezifische Betriebsanleitung, wenn Sie Arbeiten am Motorrad ausführen. Dort erfahren Sie mehr über spezifische Vorgehensweisen und die technischen Daten Ihres Motorrades.

👁 Hinweis!

Reinigen Sie das Fahrzeug sorgfältig vor der Montage des Öhlins Lenkungsdämpfers.

1

Entfernen Sie die Abdeckung unterhalb des originalen Lenkungsdämpfers.

2

Entfernen Sie den originalen Lenkungsdämpfer.

3

Verschrauben Sie den Öhlins Lenkungsdämpfer mit dem mitgelieferten Montagesatz (02230-15). Führen Sie die Montage entsprechend der Zeichnung aus.

4

Verschrauben Sie den Lenkungsdämpfer mit dem Rahmen des Motorrades. Verwenden Sie folgende Teile:

Hülse 02238-20
Unterlegscheibe PA 02259-01
Schraube M8x60 01046-21
Hülse 02238-10

5

Befestigen Sie das Auge des Lenkungsdämpfers an der originalen Gabelbrückenhalterung.
Verwenden Sie folgende Teile:

Schraube M8x35 05404-05
Unterlegscheibe 8.4/24/2 00426-03
Hülse 02238-19

6

Lösen Sie die Schrauben des Montagesatzes (02230-15)- beschrieben unter Punkt 4. Justieren Sie den Lenkungsdämpfer innerhalb der Halterung so, dass nach beiden Seiten etwa gleich viel Hub vorhanden ist.

👁 Hinweis!

Achten Sie darauf, dass der Lenkungsdämpfer nach beiden Seiten genügend Weg zum Arbeiten zur Verfügung hat. Der Lenkungsdämpfer darf nicht als Endanschlag für die Lenkung dienen.

7

Montieren Sie alle zuvor demontierten Originalabdeckungen.

✋ Achtung!

Achten Sie darauf, alle Schrauben entsprechend dem vorgegebenen Drehmoment anzuziehen. Überprüfen Sie, dass nichts den Lenkungsdämpfer am Ein- und Ausfedervorgang hindert oder diesen beeinflusst.

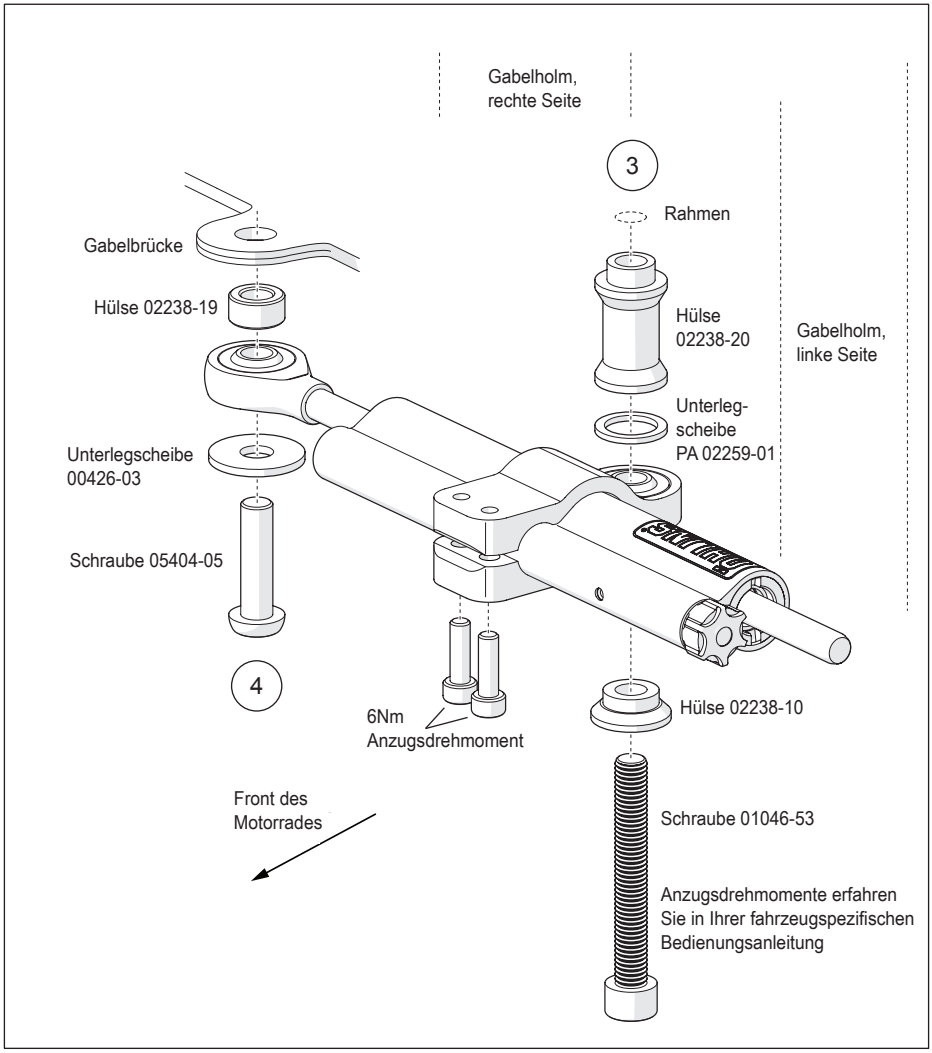
Gabelholm,
rechte Seite
3
Rahmen
Gabelbrücke
Hülse 02238-19
Hülse
02238-20
Gabelholm,
linke Seite
Unterleg-
scheibe
PA 02259-01
Unterlegscheibe
00426-03
Schraube 05404-05
4
6Nm
Anzugsdrehmoment
Hülse 02238-10
Front des
Motorrades
Schraube 01046-53
Anzugsdrehmomente erfahren
Sie in Ihrer fahrzeugspezifischen
Bedienungsanleitung

EINSTELLARBEITEN

⚠ Warnung!

Stellen Sie vor der ersten Fahrt sicher, dass die vorhandenen Einstellungen mit den von Öhlins empfohlenen Einstellwerten übereinstimmen. Lesen Sie zuerst das Handbuch bevor Sie Anpassungen und Einstellarbeiten ausführen. Kontaktieren Sie einen Öhlins Händler, wenn Sie Fragen in Bezug auf die Abstimmung haben.

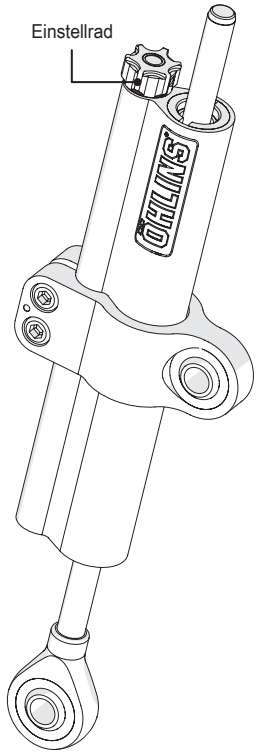

EINSTELLWERTE

Empfohlenes Set-Up	10	Klicks

Öhlins Produkte unterliegen einer kontinuierlichen Verbesserung und Weiterentwicklung. Diese Montageanleitung wurde bis zum Druckschluss so aktuell wie irgend möglich gehalten. Dennoch können geringe Unterschiede zwischen den hier gezeigten und beschriebenen Produkten und der tatsächlich ausgelieferten Ware existieren.

Die neuesten Informationen bekommen Sie bei Ihrem Öhlins Importeur. Sollten Sie Fragen zum Inhalt dieser Montageanleitung haben, so kontaktieren Sie Ihren Öhlins Händler.

Teile Nr. MI_SD075_0
Veröffentlicht am 13.02.2023

© Öhlins Racing AB. Alle Rechte vorbehalten. Jeglicher Nachdruck oder Verwendung ohne schriftliche Genehmigung von Öhlins Racing AB ist verboten.

Öhlins Racing AB
Box 722
S-194 27 Upplands Väsby, Sweden
Phone +46 8 590 025 00
fax +46 8 590 025 80

ÖHLINS
ADVANCED SUSPENSION TECHNOLOGY